DORMA

Дверной доводчик

# DORMA TS 73 V

# Легко устанавливаемый доводчик с регулируемым усилием и дохлопом.

**Пригоден для установки на противопожарных дверях.**

Проверенный временем доводчик для внешних, внутренних, стандартных и противопожарных дверей различных размеров. Функциональный и надежный, простой в установке.

Сертифицировано по ISO 9001. Соответствует стандарту EN1154.

Доводчик DORMA TS 73V сертифицирован в СИСТЕМЕ СЕРТИФИКАЦИИ ГОСТ Р ГОССТАНДАРТА РОССИИ.

## Премущества

**Для торговли**
- Удачное соотношение цена-качество.
- Универсальный стандартный рычаг.

**Для монтажа**
- Простая установка.
- Регулируемая скорость закрывания, усилие закрывания и дохлоп.
- Возможен монтаж на полотно двери и раму. Возможен монтаж на цельностеклянную дверь (с использованием аксессуаров).

**Доводчик DORMA TS 73 V соответствует требованиям следующих стандартов: BS 6459: PT1 CERTIFIRE и может использоваться на противопожарных дверях класса ITT 120.**

**Для архитектора и дизайнера**
- Компактный.
- Пригоден для левых и правых дверей.
- Надежное изделие для дверей, в том числе противопожарных, с шириной створки до 1100 мм.
- Возможно антикоррозийное исполнение.

**Для пользователя**
- Простой и надежный дверной доводчик.
- Безопасное открывание благодаря функции торможения.
- Фиксация двери в открытом положении.
- Функция дохлопа для преодоления защелки и уплотнений.
- Легко настраиваемые скорость закрывания, усилие закрывания и дохлоп.

| Технические данные | | TS 73 V |
|---|---|---|
| Усилие закрывания, регулируемое винтом | | EN 2–4 |
| Для стандартных дверей [1] | ≤ 1100 mm | ● |
| Для противопожарных дверей[1] | ≤ 1100 mm | ● |
| Для левых и правых дверей | | ● |
| Тип рычага - складная тяга стандартная | | ● |
| Тип рычага - складная тяга плоская | | ● |
| Усилие закрывания регулируется винтом и положением кронштейна рычага | | ● |
| Скорость закрывания регулируется клапаном | | ● |
| Функция дохлопа регулируется положением рычага | | ● |
| Функция торможения открывания | | ● |
| Фиксация открытого положения (ФОП), с использованием опционального рычага | | ○ |
| Вес в кг | | 1.8 |
| Размеры в мм | Длина | 233 |
| | Глубина | 42.5 |
| | Высота | 60 |
| Соответствует стандарту EN 1154 | | ● |

● ДА ○ ОПЦИЯ

[1] Для особо тяжелых дверей и дверей,подверженных действию порывов ветра, мы рекомендуем использовать доводчик DORMA TS 83.

■ Стандартный рычаг подходит к доводчикам TS71, TS72, TS73, TS83.

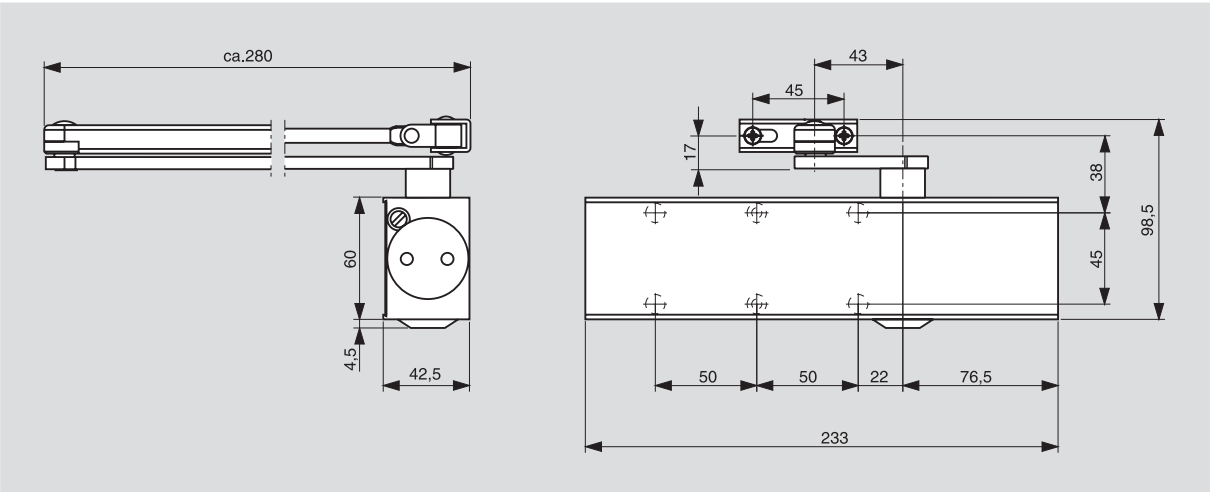

## Монтаж на дверное полотно, со стороны петель (Пример относится к двери левого открывания [LH, ISO6]; зеркальный вариант для двери правого открывания [RH, ISO5])

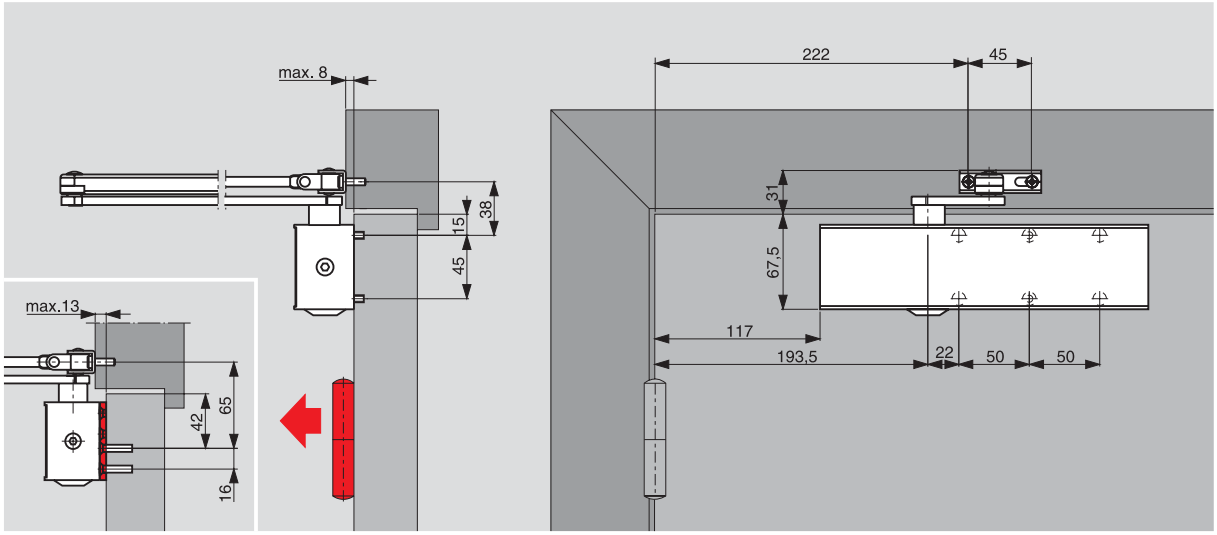


## Монтаж на дверное полотно, со стороны петель. Рычаг с ФОП (Пример относится к двери левого открывания [LH, ISO6]; зеркальный вариант для двери правого открывания [RH, ISO5])

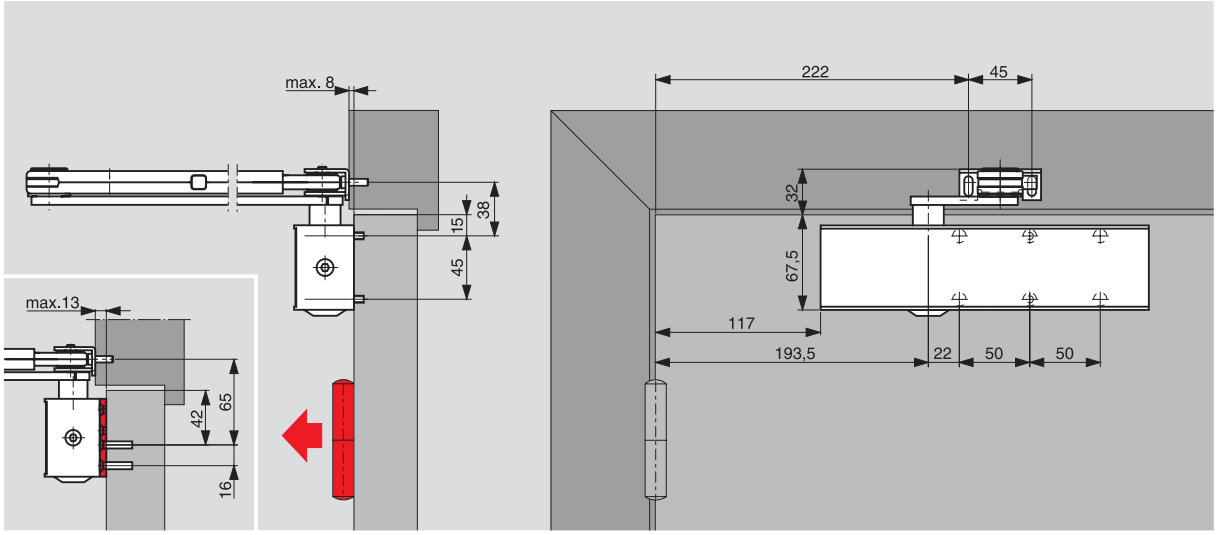


## Монтаж на раму сверху (Пример относится к двери левого открывания [LH, ISO6]; зеркальный вариант для двери правого открывания [RH, ISO5])

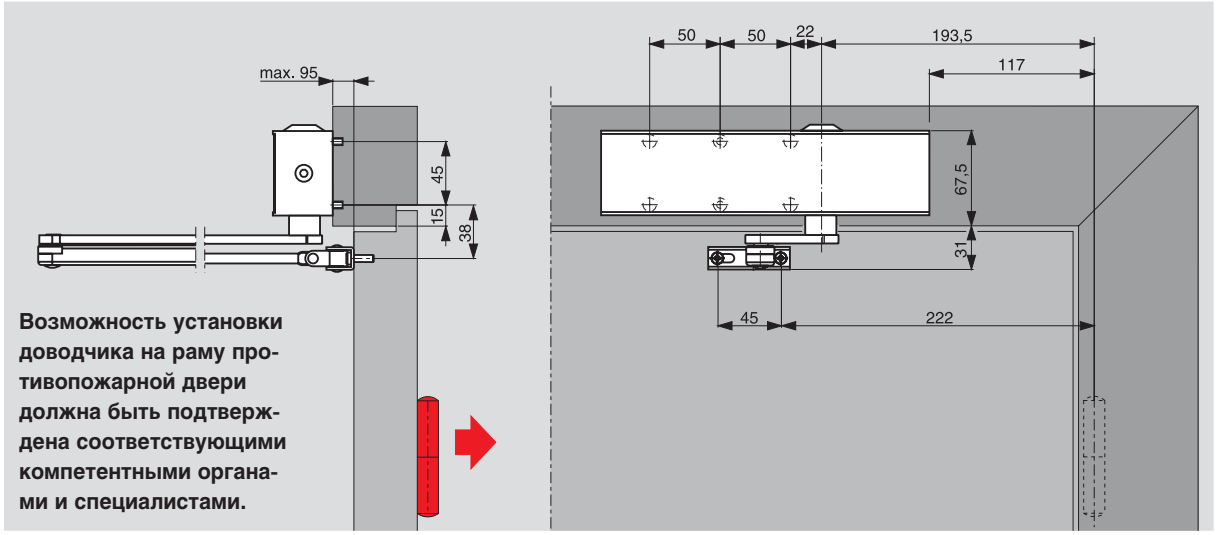


**Возможность установки доводчика на раму противопожарной двери должна быть подтверждена соответствующими компетентными органами и специалистами.**

## Монтажная пластина

**Артикул №7380**

Предназначена для случаев, когда непосредственный монтаж невозможен и для противопожарных дверей. Группа отверстий выполнена согласно стандарту EN1154, приложение 1.

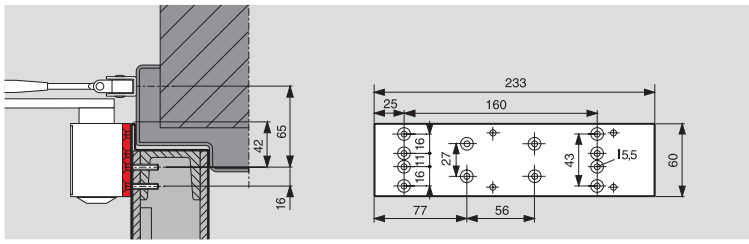


## Монтажная пластина

**Артикул №8365**

Для установки на дверь с узкой рамой.

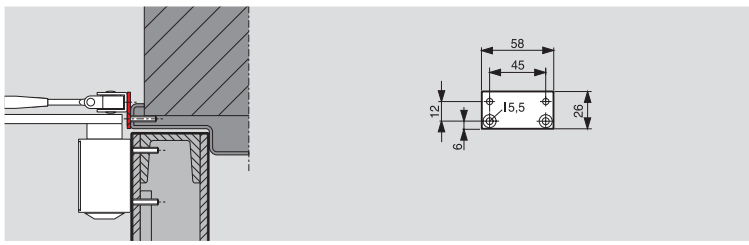


## Монтажная скоба для стеклянных дверей

**Артикул №7369**

Предназначена для монтажа на цельностеклянные двери толщиной 8-10 мм. Специальная подготовка стекла не требуется.

***Не предназначено для противопожарных дверей.***

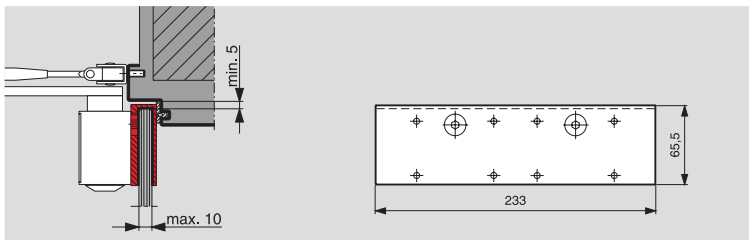


## Монтажный уголок

**Артикул №7357**

Предназначен для установки доводчика в дверной проём на раму со стороны, противоположной петлям.

***В случае использования на противопожарных дверях, требуется индивидуальная оценка возможности применения.***

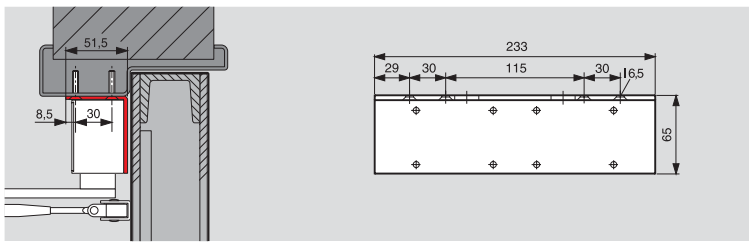


## Монтажная пластина

**Артикул №7359**

***В случае использования на противопожарных дверях, требуется индивидуальная оценка возможности применения.***

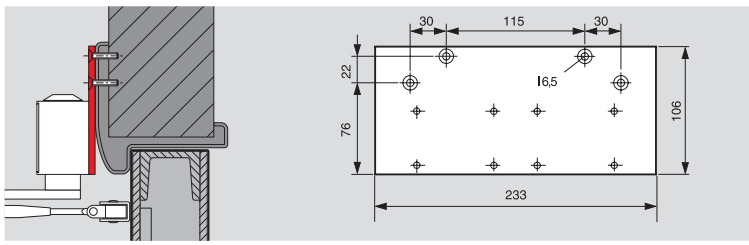


## Кронштейн для параллельной установки

**Артикул №8382**

***В случае использования на противопожарных дверях, требуется индивидуальная оценка возможности применения.***

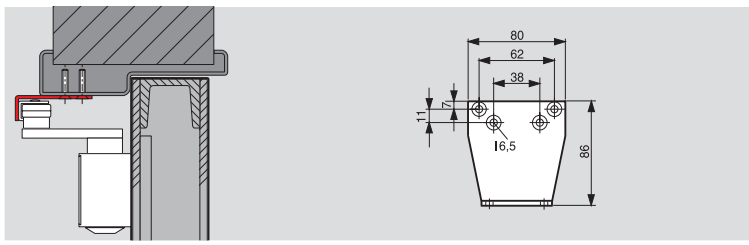


## Удлинитель шпиндиля

**Артикул №8349**

Для дверей с внешним притвором: высота 16 мм.

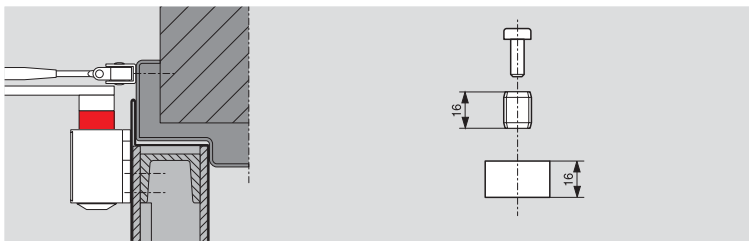

# Торможение открывания (BackCheck).

При открывании двери на угол больший 70°, сопротивление открыванию растет прямо пропорционально ускорению открывания, предохраняя дверную систему и объекты за дверью от возможных повреждений. В случае если дверь открывается с нормальной скоростью, сопротивление стремится к нулю.

**Вы можете отключить данную функцию при необходимости.**

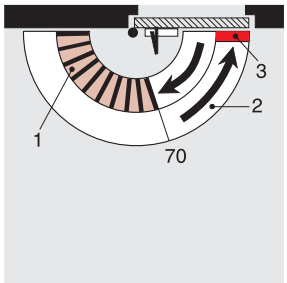


**1** Прогрессивное торможение открывания
**2** Диапазон закрывания. Скорость закрывания контролируется во всем диапазоне.
**3** Регулируемый дохлоп (регулируется положением рычага)

# Фиксация открытого положения (Hold Open) - ФОП

При помощи опционального рычага Вы можете использовать функцию ФОП для удержания двери в открытом положении в диапазоне от 70° до 150°. Вы также можете воспользоваться опциональным рычагом с отключаемой фиксацией открытого положения.

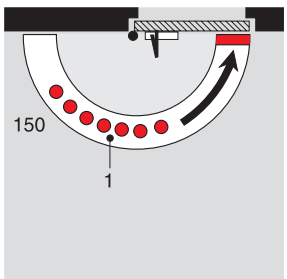


**1** Диапазон фиксации открытого положения

***Рычаги с функцией ФОП не могут быть использованы для противопожарных дверей.***

## Стандартное оборудование

| Тело доводчика TS 73 V | Стандартный рычаг | Плоский рычаг | Рычаг с отключаемой ФОП |
|---|---|---|---|
| 280401xx | 220023xx | 830001xx | 220030xx |
| Усилие EN 2–4 280401xx | X X | X X | X X |

xx - Код цвета:
01 - серебристый
03 - коричневый
10 - белый (RAL 9010)
11 - белый (RAL 9016)
09 - специальный цвет

## Аксессуары

| | | | |
|---|---|---|---|
| Монтажная пластина №8380 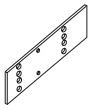 280074xx | Монтажная пластина №8365 830014xx | Монтажный уголок №7357 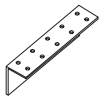 280076xx | Монтажная пластина №7359 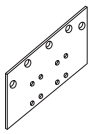 280075xx |
| Кронштейн для параллельной установки №8382 280066xx | Монтажная скоба для стеклянных дверей №7369 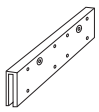 280078xx | Удлинитель шпинделя №8349 83003705 | |

## Спецификация

Доводчик с шестерней и зубчатой рейкой с регулируемым усилием EN2 - EN4. С функцией торможения открывания. С регулируемой скоростью закрывания. С регулируемым дохлопом. Для левых и правых дверей. Соответствует стандарту EN1154.

Доводчик DORMA TS 73V сертифицирован в СИСТЕМЕ СЕРТИФИКАЦИИ ГОСТ Р ГОССТАНДАРТА РОССИИ.

**Модели**
- ☐ Со стандартным рычагом
- ☐ С плоским рычагом
- ☐ С рычагом с фиксацией открытого положения
- ☐ С рычагом с фиксацией открытого положения с отключением

**Цвета**
- ☐ серебристый
- ☐ коричневый
- ☐ белый (RAL 9010)
- ☐ белый (RAL 9016)
- ☐ специальный цвет (по RAL)

**Доводчик DORMA TS 73 V соответствует требованиям следующих стандартов: BS 6459: PT1 CERTIFIRE и может использоваться на противопожарных дверях класса ITT 120.**

**ООО "ДОРМА Рус."**
**Денисовский пер., д.26**
**105005 Москва, Россия**
**Тел.: +7 (095) 981-1433**
**Факс: +7 (095) 981-1434**
**russia@dorma.com**
**www.dorma.com**

Дивизион ДВЕРНАЯ ТЕХНИКА, TS 73 V, RUS, 11/05 Подлежит изменению без предварительного уведомления.